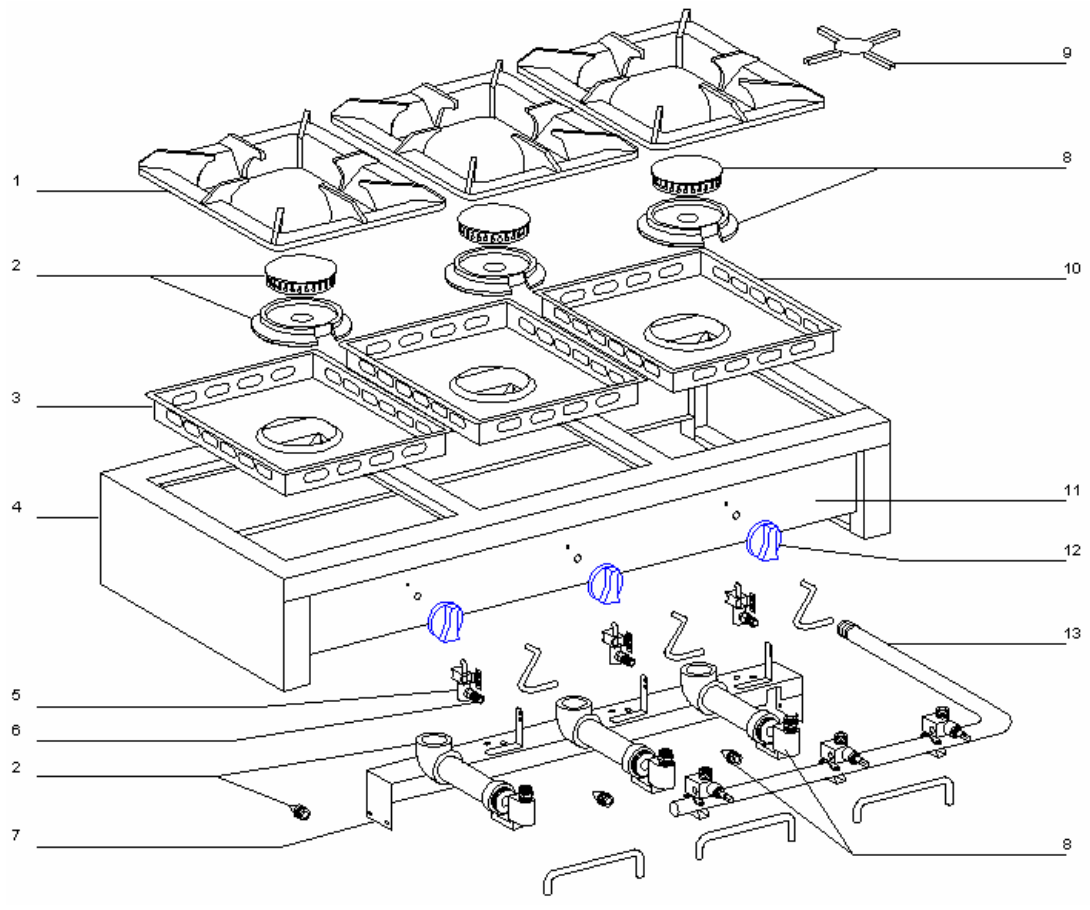
1
2
3
4
5
6
2
7
8
9
8
10
11
12
13